☐ Esempio schema d'inserzione SPI per utenti attivi MT conforme a Norma CEI 0-16 ed Allegato A70 con Dispositivo di Interfaccia in BT (situazione A)

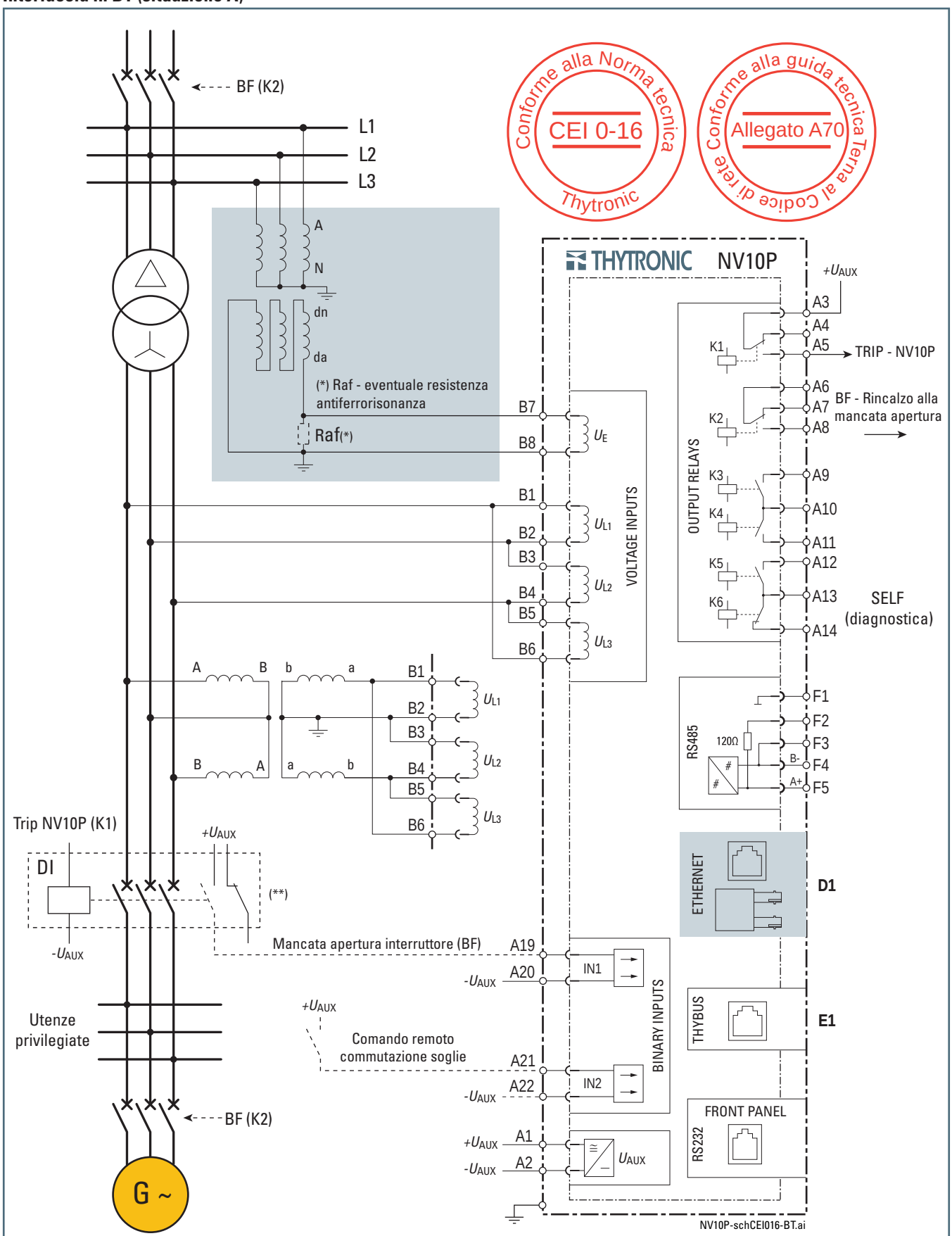

(**) Lo stato dell'interruttore può essere acquisito mediante ingresso logico collegato al contatto ausiliario 52a (ingresso attivo con interruttore chiuso) oppure al contatto ausiliario 52b (ingresso attivo con interruttore aperto)

Misura delle tensioni d'entrata fase-fase con collegamento diretto sul lato BT (versioni con U_R = 400 V) oppure in alternativa mediante TV
Misura della tensione residua mediante trasformatore a triangolo aperto sul lato MT

☐ Esempio schema d'inserzione SPI per utenti attivi MT conforme a Norma CEI 0-16 ed Allegato A70 con Dispositivo di Interfaccia in MT (situazione A)

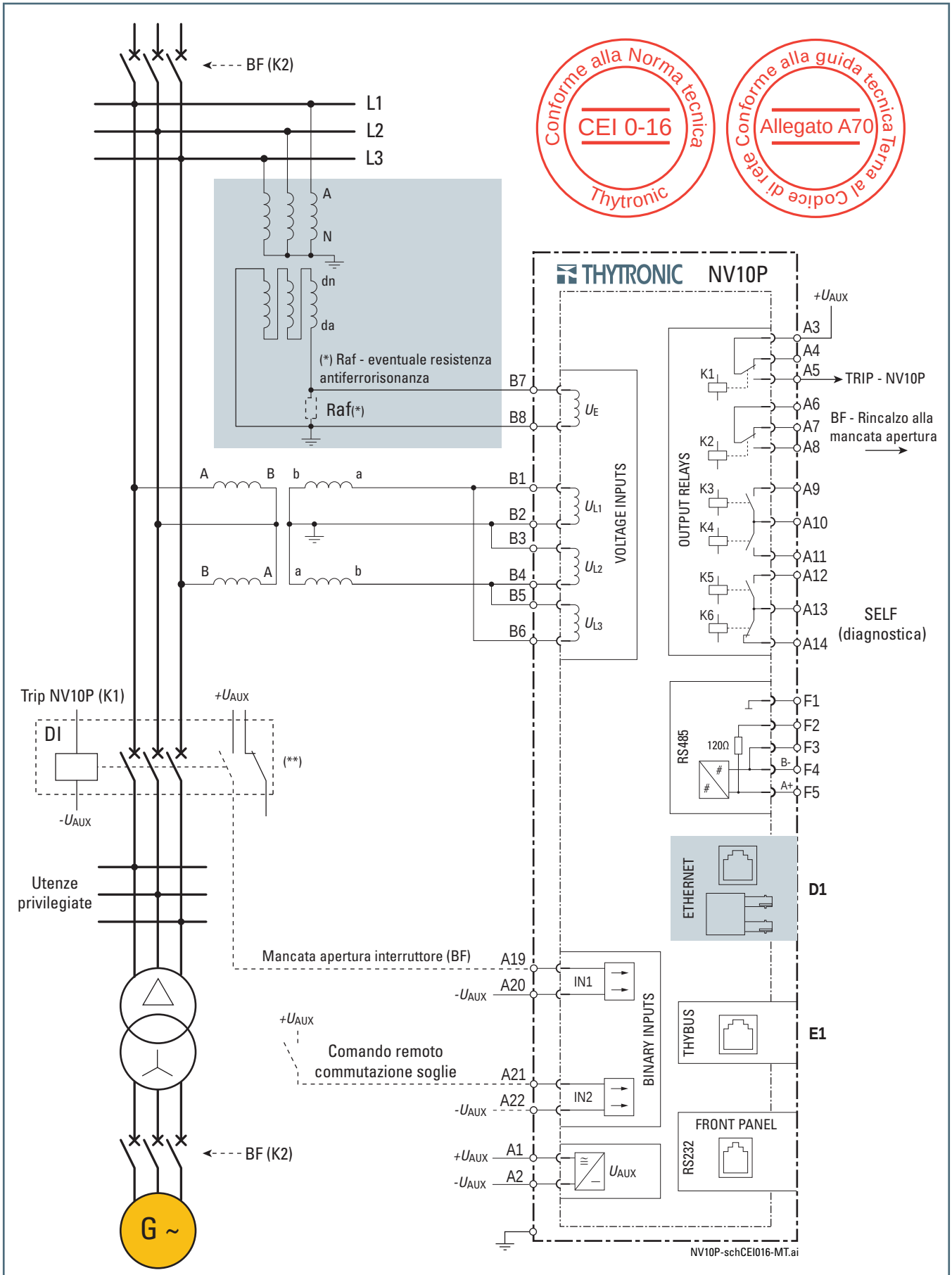

(**) Lo stato dell'interruttore può essere acquisito mediante ingresso logico collegato al contatto ausiliario 52a (ingresso attivo con interruttore chiuso) oppure al contatto ausiliario 52b (ingresso attivo con interruttore aperto)

Misura delle tensioni d'entrata fase-fase mediante due TV collegati a "V" e misura della tensione residua mediante TV a triangolo aperto